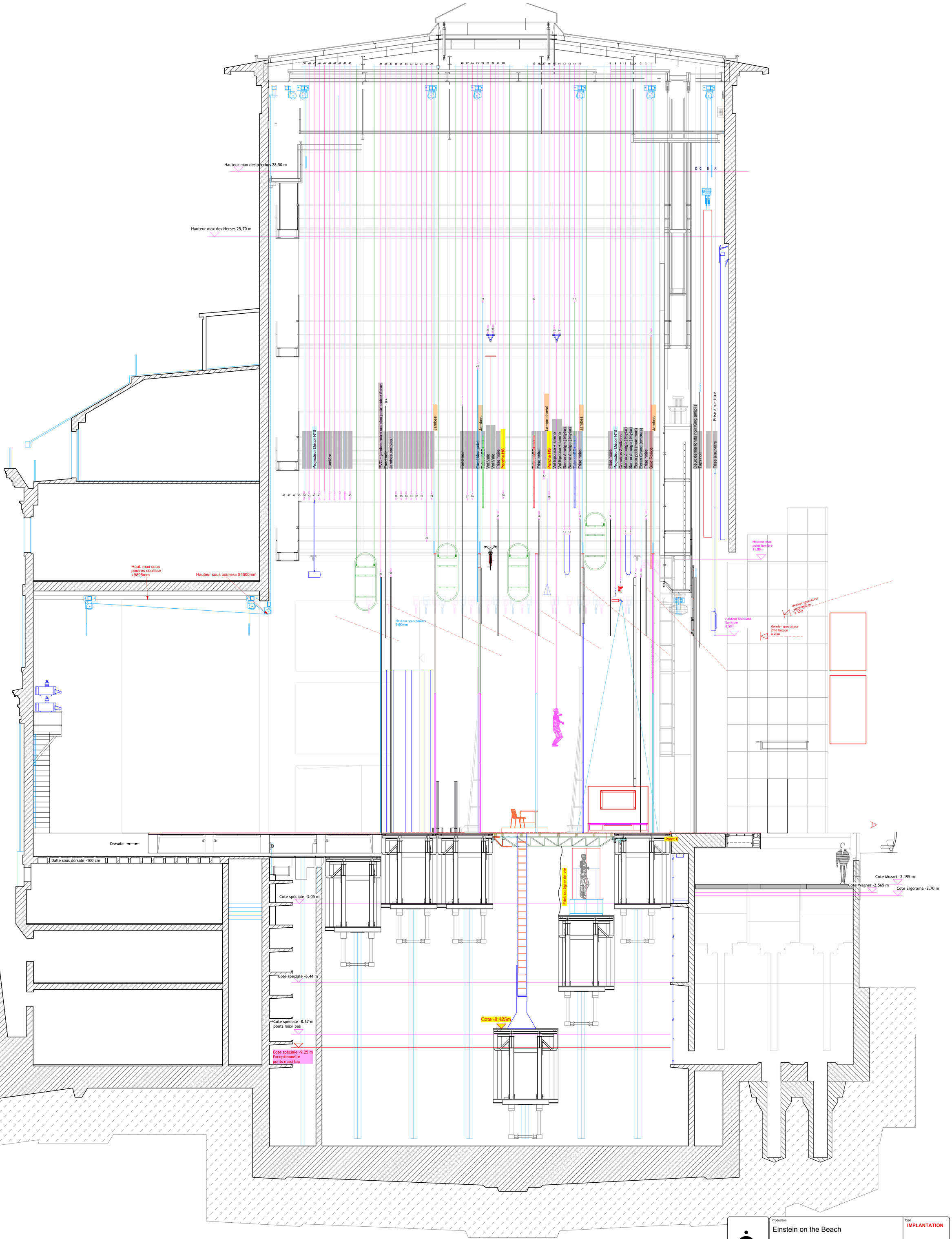

grand theatre geneve

Théâtre
Direction technique
Tel:+41.22.418.31.00.
Boulevard du théâtre 11
CH 1211 Genève 11
www.geneveopera.ch

Atelier décors
Bureau d'étude
Tel:+41.22.418.33.35.
7-9 Rue Michel Simon
CH 1205 Genève

Production: Einstein on the Beach			Type: IMPLANTATION
Metteur en scène: X.Xxxxxx	Décorateur: X.Xxxxxx		
Descriptif: EIN_Coupe + Décor N°1 Specchi_inizio			Date: 01.07.2019
			Echelle: 1/50
Dessin: S.Abbet	Format: A0		Document: P-24 / Indice
Controle: X.Xxxxxx	Fichier		Bureau d'étude

COUPE ECH:1/10

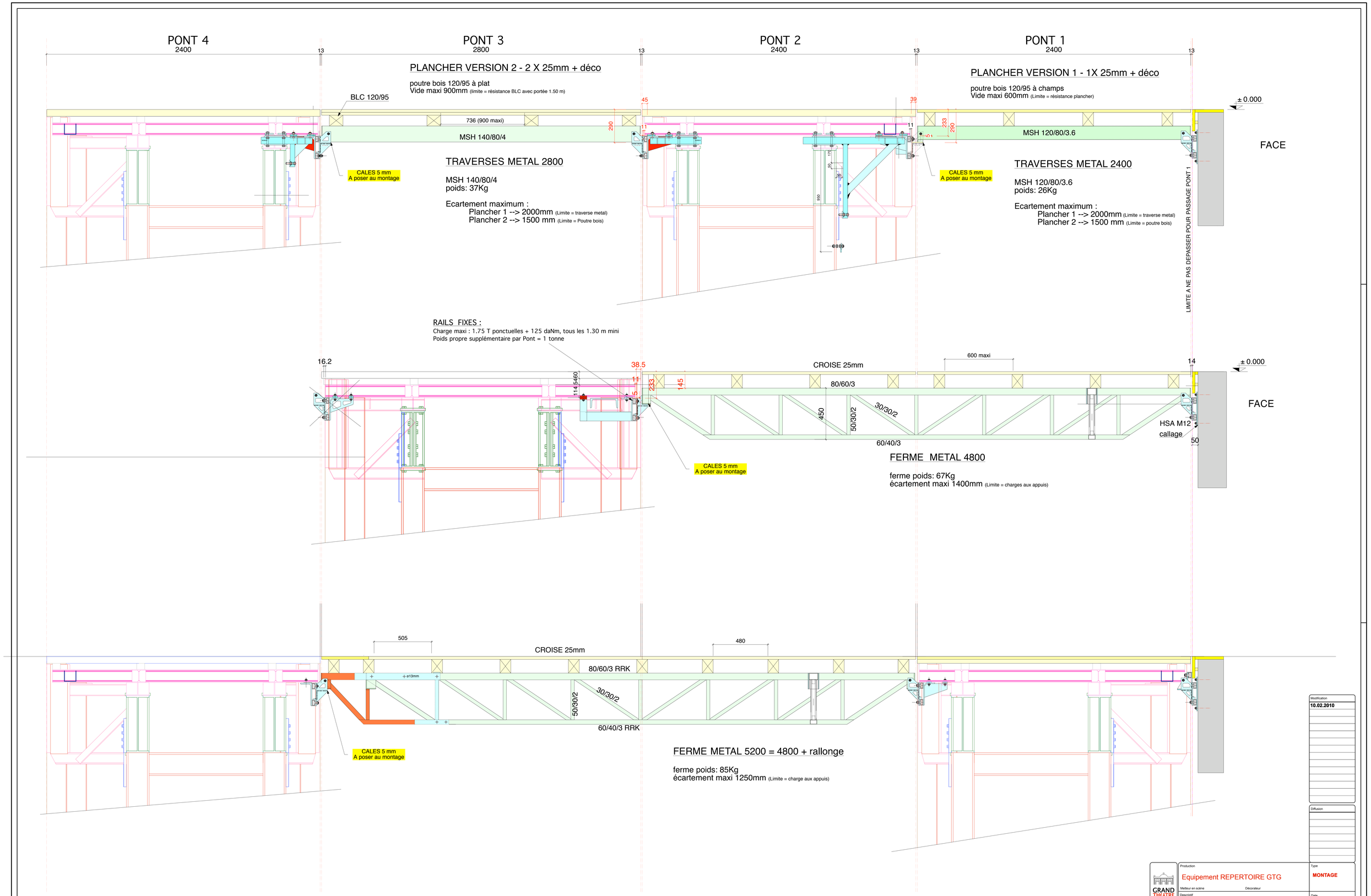

PRINCIPE MONTAGE POUR CMU 500 kg/m2 sur plancher

Modification
10.02.2010

Diffusion

GRAND THEATRE GENEVE

Théâtre
Direction technique
Tél.+41 22 418 31 00
Boulevard du théâtre 11
CH-1211 Genève 11
www.geneveopera.ch

Atelier décors
Rue Michel Servet
Tél.+41 22 418 33 00
7-9, Rue Michel Servet
CH-1205 Genève

Production: Equipement REPERTOIRE GTG			Type: MONTAGE
Metteur en scène	Décorateur		Date: 12.05.2010
Descriptif: COMBLAGE PONTS			Echelle: 1/10
Dessin: A. DI STEFANO	Format: A4-A3-A2-A1-A0		Document / Indice
Contrôle: A. Forlasier	Fichier		Bureau d'étude

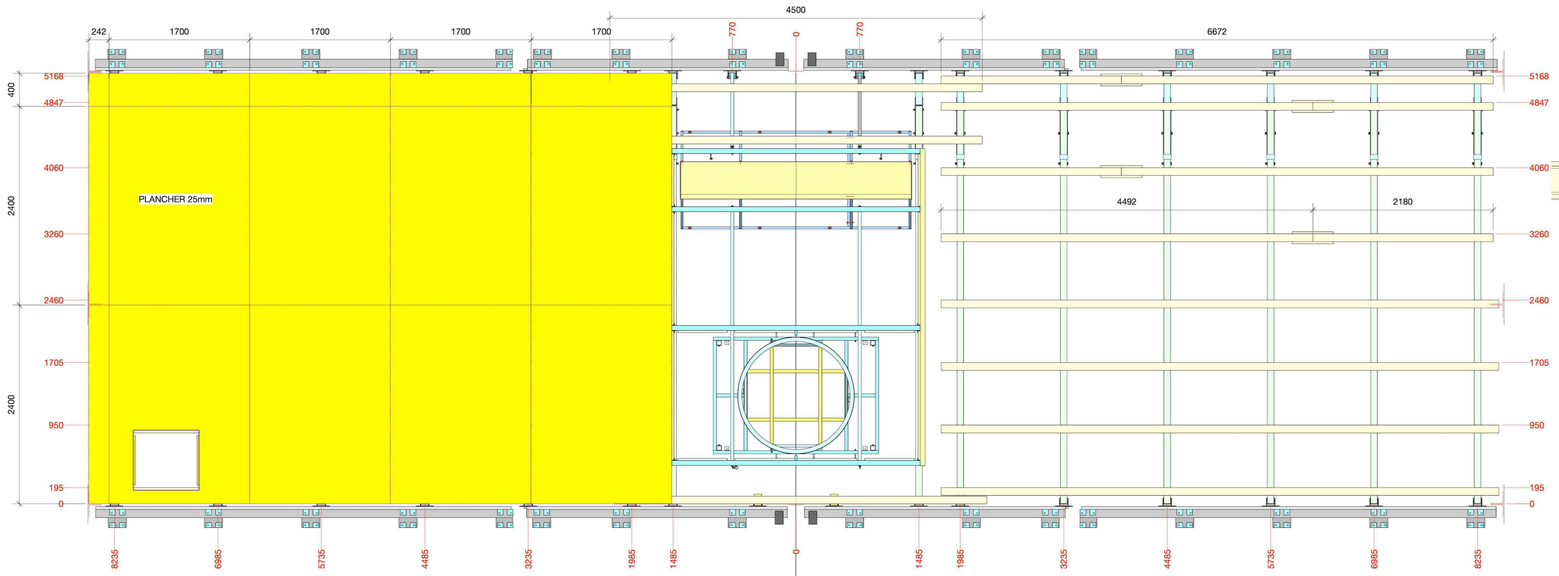

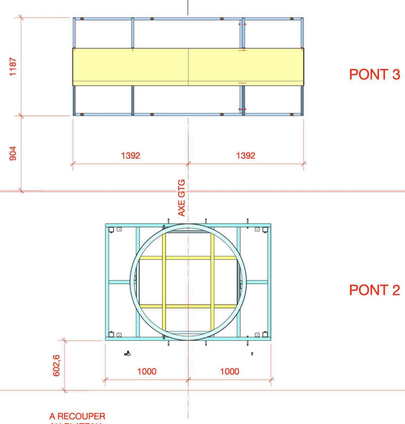

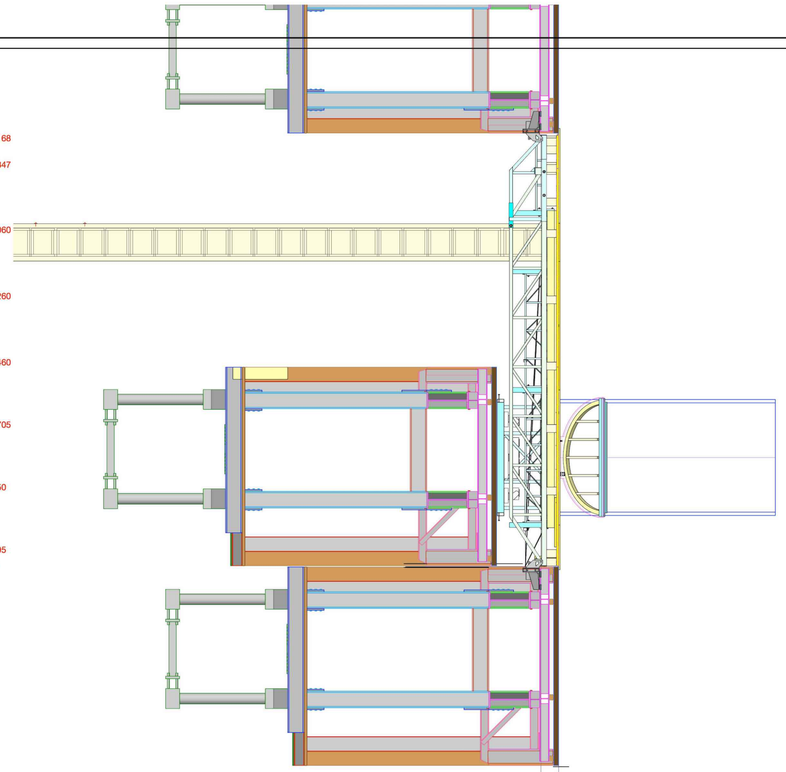

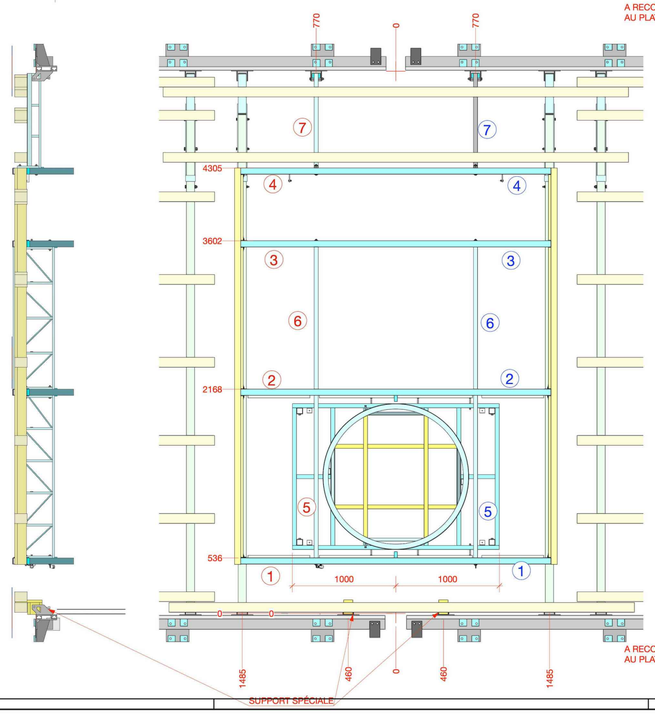

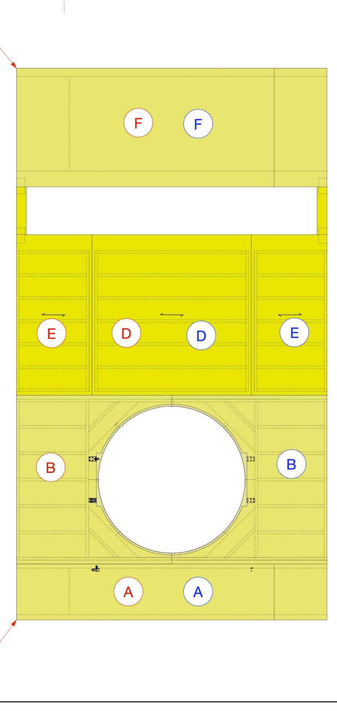

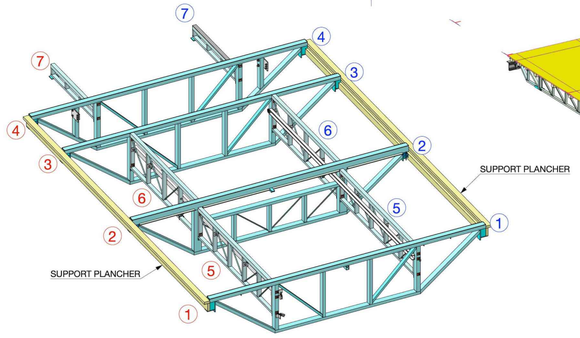

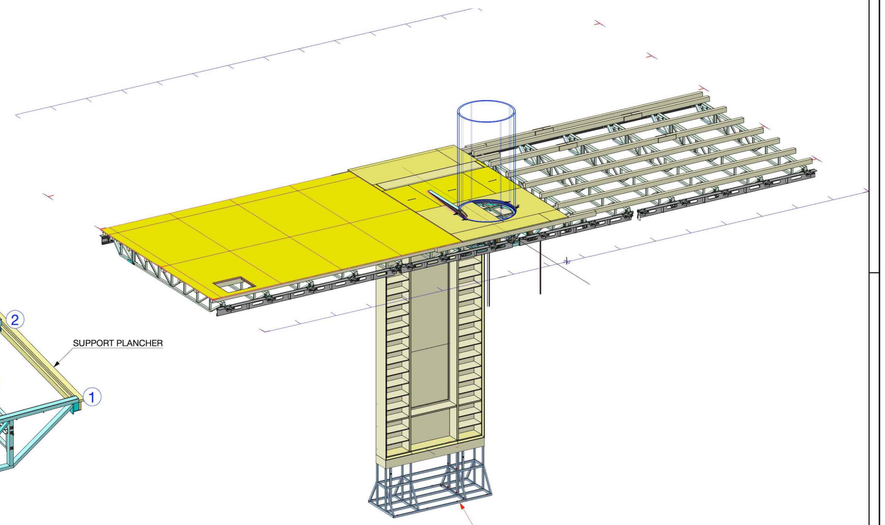

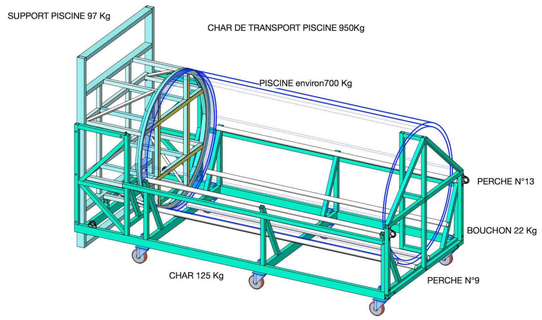

ORDRE DE MONTAGE
1. SUPPORT PISCINE+PISCINE+ BASE BIBLIOTHEQUE
2. FERMES MÉTALLIQUES 1-2-5-6+RAIL
+ BAC A TIROIR
3. FERMES MÉTALLIQUES DE 3-4-7
4. SUPPORT PLANCHER
5. PLANCHER AàF
6. MONTAGE COMBLAGE RÉPERTOIRE
FERME MÉTALLIQUES+POUTRES BOIS+
PLANCHER 25mm
7. TIRAGE BAC A TIROIR

CMU
SCÈNE PLANCHER ET TRAPPES 500Kg/m2
800Kg PONCTUEL (CHEVAL)

grand théâtre genève
Théâtre
Direction technique
Tel.+41.22.418.31.00
Fax.+41.22.418.31.01
CH-1211 Genève 11
www.genevopera.ch
Atelier décors
Bureau d'étude
Tel.+41.22.418.33.35.
7-9 Rue Michel Simon
CH 1205 Genève

Production: EINSTEIN ON THE BEACH			Type: MONTAGE
Mise en scène: X.Xxxxxx	Décor: X.Xxxxxx		
Descriptif: EIN_07 COMBLAGE PONT 2&3			Date: 12.07.2019
			Echelle: 1/20 1/25
Dessin: DI STEFANO	Format: A0		Document: N° P-10 / Indice
Controle	Fichier		Bureau d'étude